Quick TILLER クイック ティラー　パーツリスト

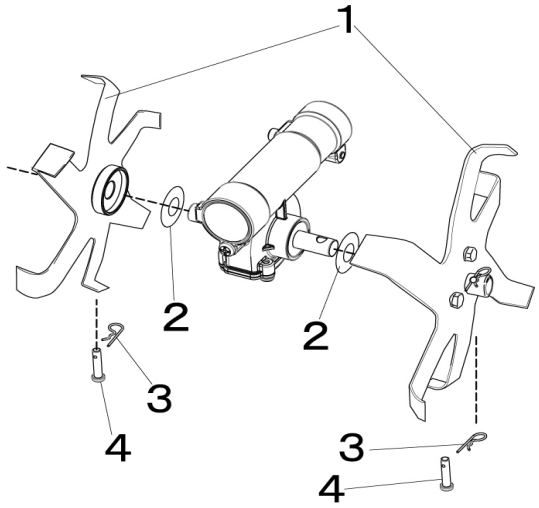

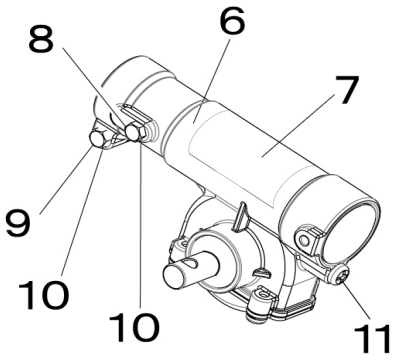

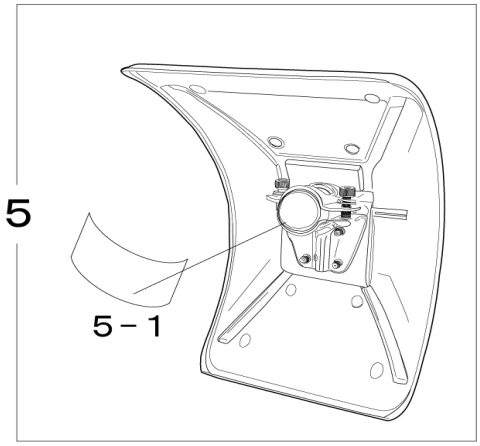

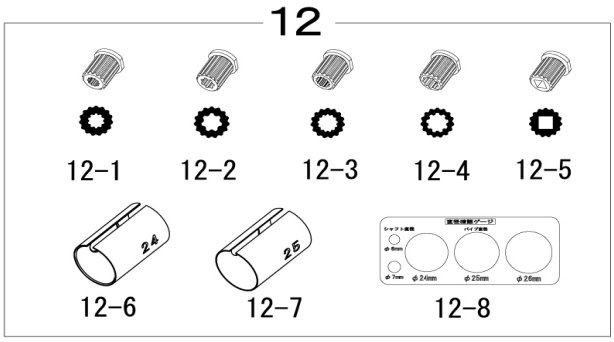

番号	品番	部品名	員数
1	QTB-20LR	ローター爪L R	1
2	QTP-01	防塵ワッシャー	2
3	QTP-02	スナップピン6	2
4	QTP-03	頭付ピン6×20	2
5	QTP-04	安全カバーAssy	1
5-1	QTP-05	ゴムスリーブ	1
6	QTP-06	ギヤケースAssy	1
7	QTP-07	製品ラベル	1
8	QTP-08	回り止め六角ボルト	1
9	QTP-09	六角ボルトM5×25	1
10	QTP-10	バネ座金　M5	2
11	QTP-11	プラスマイナスなべ小ねじM6×10	1
12	TK-01	取付けキット	1
12-1	TKA-01	アダプタ6-10	1
12-2	TKA-02	アダプタ7-7	1
12-3	TKA-03	アダプタ7-13	1
12-4	TKA-04	アダプタ8-9	1
12-5	TKA-05	アダプタSQ	1
12-6	TKS-24	スリーブφ24	1
12-7	TKS-25	スリーブφ25	1
12-8	TKG-01	直径確認ゲージ	1

iDECH 株式会社アイデック
IDECH CORPORATION

2022.2.11