水草取りま一　AMT-AJ1505T パーツリスト

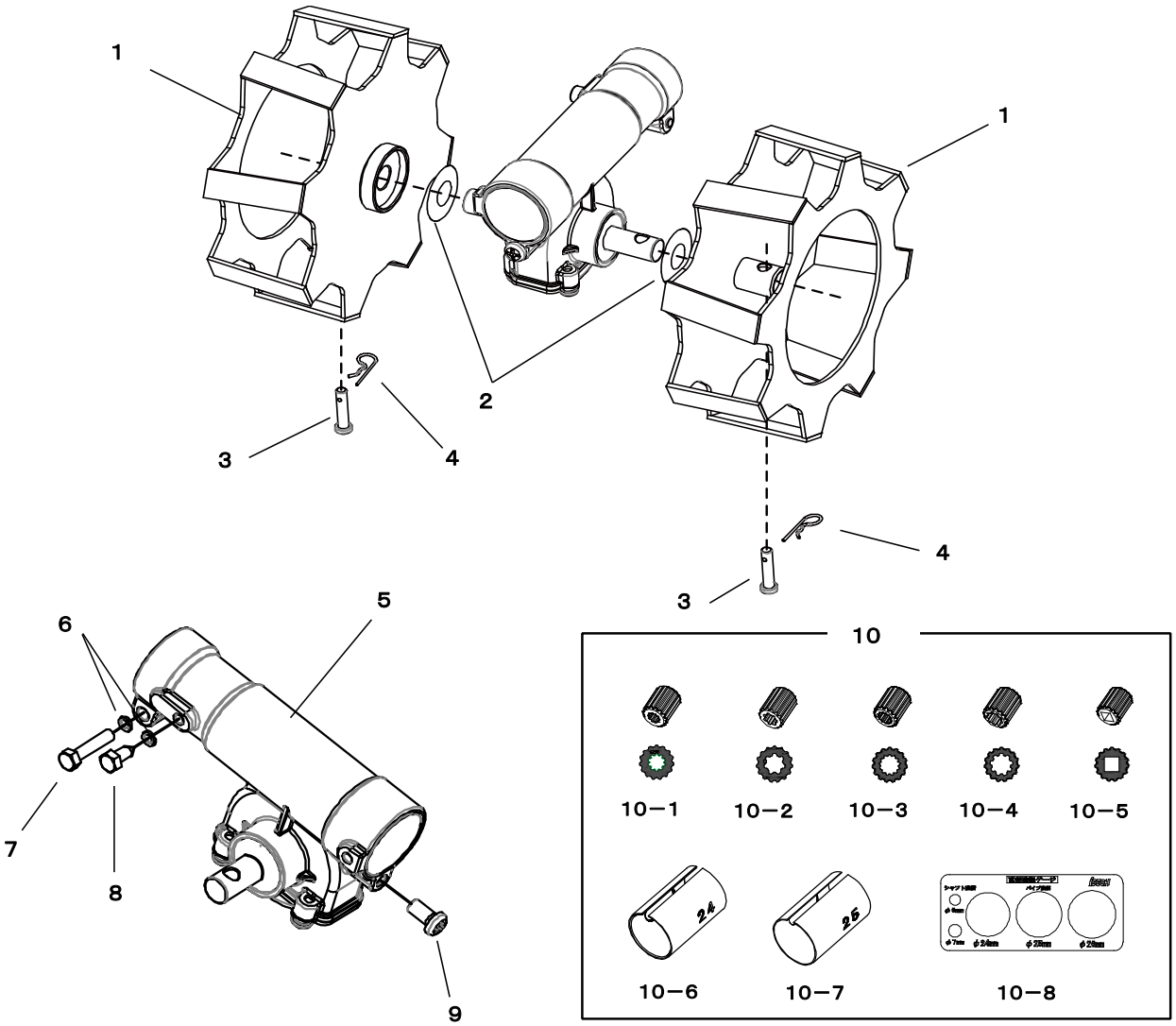

番号	品番	部品名	員数	備　　考
1	MT-S1505	水草取りまースペアローター	2	
2	WS-02	防塵ワッシャー	2	
3	WS-04	頭付ピン　6×20	2	
4	WS-05	スナップピン6	2	
5	GIT00126	ギヤケースTS-ASSY	1	
6	SKAN-04	M5バネ座金	2	
7	A2000096	六角ボルト　M5×25	1	
8	GIT00128	回り止め六角ボルト	1	
9	SKN-12	プラスマイナスなべ小ねじ　M6×10	1	
10	TK-01	取り付けキット	1	
10-1	TKA-01	アダプタ　6−10	1	
10-2	TKA-02	アダプタ　7−7	1	
10-3	TKA-03	アダプタ　7−13	1	
10-4	TKA-04	アダプタ　8−9	1	
10-5	TKA-05	アダプタ　SQ	1	
10-6	TKS-24	スリーブ　φ24	1	
10-7	TKS-25	スリーブ　φ25	1	
10-8	TKG-01	直径確認ゲージ	1	

※価格刃税別表示。

2017.3.8

IDECH
IDECH CORPORATION